Technische Daten

Sanimat	1000 W	1000 D	1000 D/HD
Artikelnummer	07565186	07565187	07565190
Druckanschluss	Muffe 4" DN 100	Muffe 4" DN 100	Muffe 4" DN 100
Motorleistung [kW] *	P_1 = 1,80 P_2 = 1,30	P_1 = 1,77 P_2 = 1,40	P_1 = 2,88 P_2 = 2,20
Drehzahl [min^{-1}]	1450	1450	1450
Betriebsspannung [V]	220-240 1~	400 3~	400 3~
Nennstrom [A]	8,4	3,5	5,2
Kabellänge [m] **	4 + 1,5	4 + 1,5	4 + 1,5
Gewicht [kg] ***	55	55	57

* P_1 = die vom Netz entnommene Wirkleistung P_2 = die vom Motor abgegebene Wellenleistung ** Leitung Behälter-Steuergerät 4 m, Steuergerät-Stecker 1,5 m
*** Handmembranpumpe = 13 kg

Abmessungen (mm)

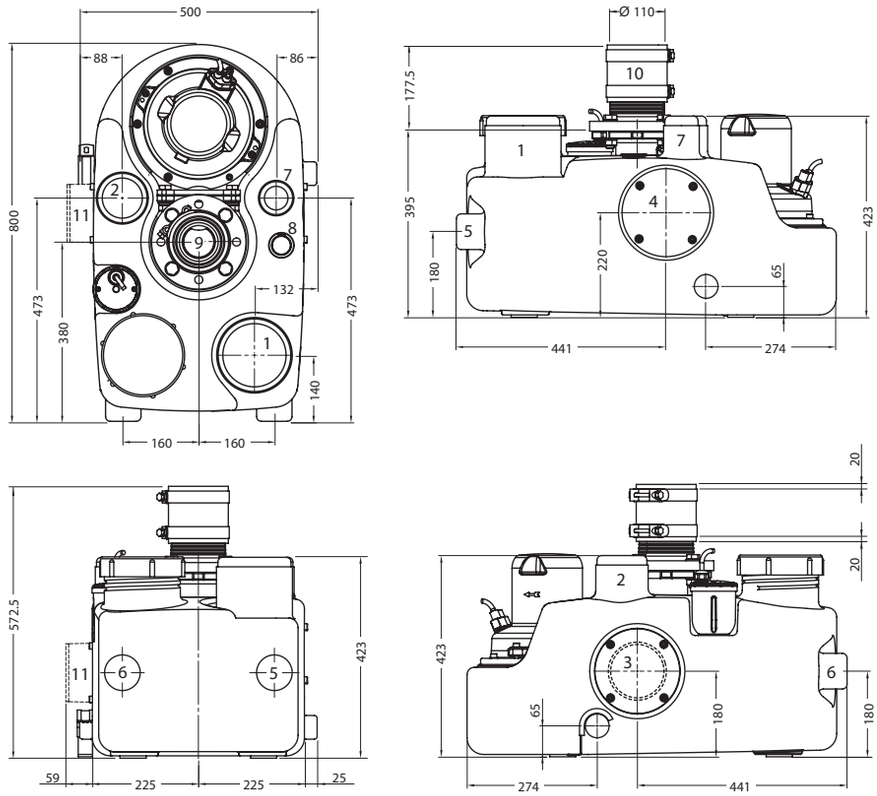

Anschlüsse

1. Zulauf DN 150
2. Zulauf DN 100
3. Zulauf DN 100 (mit Adapter)
4. Zulauf DN 100 (mit Adapter)
5. Zulauf DN 70
6. Zulauf DN 70
7. Zulauf DN 70/Lüftung
8. Zulauf/Handmembranpumpe DN 40
9. Druckl. Flansch DN 80
10. Elastische Verbindung
11. DN 100 Zulaufadapter

Maße Zulaufstutzen

Ø	(mm)
DN 70	+0,2 Ø 75 -1,0
DN 100	+0,3 Ø 110 -1,0
DN 150	+0,4 Ø 160 -1,5

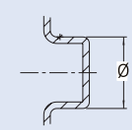

Zubehör

	Beschreibung	Größe	Art-Nr.
Druckseite	**Handmembranpumpe** mit eingebautem Rückschlagventil, für separate Wandbefestigung.	G 1½"	14990028
	Keilflachschieber (EN-GJL-250) einschl. ein Satz Schrauben und eine Flachdichtung, Flansche PN 10.	DN 80	61420500
	Flanschtülle einschl. Schellen und elastischer Verbindung Verbindung, einmal im Lieferumfang enthalten	DN 80/4"	62540032
	Spezial Befestigungsstück inklusive ein Set Schrauben	DN 80/80	62550008
Zulaufseite	**Zulaufadapter** 1 x serienmäßig	DN 100	41405002
	Flanschmuffenstück E-KS Verbindungsstück DIN-Flansch/Muffe einschl. ein Satz Schrauben und eine Flachdichtung für den vertikalen Zulauf.	DN 100	62540025
	Flanschtülle (EN-GJL-250) für horizontalen Zulauf in Verbindung mit Absperrschieber.	4" / DN 100	41400594
	Keilflachschieber (EN-GJL-250) einschl. ein Satz Schrauben und eine Flachdichtung, Flansche PN 10	DN 100	61420501
Elektrik	**NC-Akku** 9VTR 7-8 für netzunabhängigen Betrieb.		12820018
	Satz Kabelverlängerung	15 m	62665302

www.sulzer.com
de (22.09.2017), Copyright © Sulzer Ltd 2017
Diese Broschüre ist eine allgemeine Darstellung. Es werden keinerlei Gewährleistungen oder Garantien übernommen. Bitte nehmen Sie für eine Beschreibung der mit unseren Produkten verbundenen Gewährleistungen und Garantien Kontakt mit uns auf. Gebrauchsanleitungen und Sicherheitshinweise werden separat zur Verfügung gestellt. Änderungen aller in dieser Broschüre enthaltenen Informationen ohne vorherige Ankündigung vorbehalten.